1237保护板

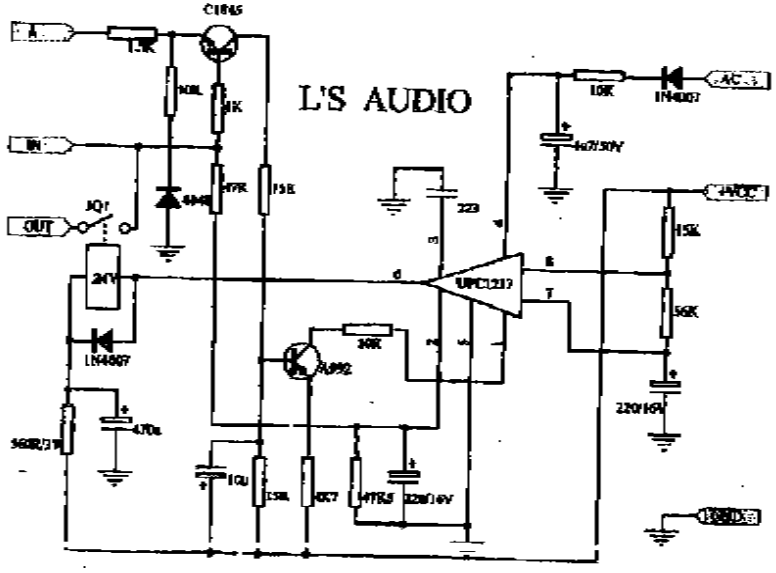

upc1237喇叭保护电路板

A 接大功率管发射极电阻0.22R端

IN 接功放输出端

OUT 接输出喇叭端

AC 接人电流整流二极管的AC端

+VCC 接电源

GND 接地

Title

Size A4 | Number | Revision

Date: 30-Jan-2006 | Sheet of

File: upc1237.sch | Drawn By:

OCT 21 2006 9:19 HP LASERJET 3200 P.1